AEG

Geschirrspüler

FSB5395XZ

MaxiFlex Besteckschublade: Ideal für sperrige Küchenutensilien.
Die flexible Besteckschublade bietet ausreichend Platz, selbst für sperrige Küchenhelfer. Die Icons auf der Schublade helfen Ihnen beim Einsortieren. So findetjedes Teil den passenden Platz und kann effektiv gereinigt werden - vom Suppenschöpfer bis hin zum Brotmesser.

-

Produktvorteile & Ausstattung

MaxiFlex Besteckschublade: Ideal für sperrige Küchenutensilien.
Die flexible Besteckschublade bietet ausreichend Platz, selbst für sperrige Küchenhelfer. Die Icons auf der Schublade helfen Ihnen beim Einsortieren. So findetjedes Teil den passenden Platz und kann effektiv gereinigt werden - vom Suppenschöpfer bis hin zum Brotmesser.

Satellliten-Sprüharm: Weniger Wasserverbrauch.
Der Sprüharm mit Doppelrotation bietet eine bis zu dreimal bessere Sprühabdeckung. Die feine Verteilung des Sprühwassers erreicht jeden Winkel. Hartnäckige Verschmutzungen werden leichter gelöst und gleichzeitig wird Wasser gespart.

QuickSelect: Personalisierte Zeit-Steuerung.
Mit AEG-QuickSelect bestimmen Sie mit nur einem Finger, wie lange die Geschirrreinigung dauert. Dabei zeigt Ihnen der Ecometer, wie ökologisch der gewählte Spülgang ist. Wählen Sie zwischen einem langsameren, aber energieeffizienten Programm oder bei Bedarf einem schnellen Reinigungsprogramm mit

AirDry: Kein Nachtrocknen.
In den letzten 10 Minuten der Abschlussphase des Spülgangs öffnet sich die Tür einen Spalt weit von selbst. Aufgrund des dadurch entstehenden natürlichen Luftstroms trocknet das Geschirr fleckenfrei. Nach Abschluss des Programms kann somit alles ohne aufwändiges Nachtrocknen ausgeräumt werden.

BeamOnFloor: Auf einen Blick informiert.
Während das Spülprogramm läuft, wird ein roter Punkt auf den Boden projiziert. Sobald das Programm abgeschlossen ist, erscheint der Punkt in grüner Farbe. So wissen Sie immer ob der Spülgang fertig ist, auch wenn Sie ein besonders leises Spülprogramm gewählt haben.

- ÖKO FAVORIT Geschirrspüler mit AirDry Technologie
- AutoOff - Abschaltautomatik
- Beladungserkennung Sensorlogic
- Wassersensor
- LED-Display mit Bedienung über QuickSelect Slider
- Touch Bedienung
- Warmwasseranschluss bis 60 °C
- 7 Spülprogramme, 3 Temperaturen
- Spülprogramme: 160 Minuten, 60 Minuten, 90 Minuten, AutoSense 45°-70°, Eco 50°C, Maschinenpflege, Quick 30 Minuten
- Optionen: Glasschutz, XtraPower
- Deckendusche
- ProWater System - großer Deckensprüharm
- Satelliten-Sprüharm
- 1–24 Stunden Startzeitvorwahl
- Restlaufanzeige
- BeamOnFloor 2-farbig
- Akustisches Signal am Programmende
- Inverter Motor
- Schlepptürtechnologie "Perfect Fit" für Fronten von 645-776 mm
- Beidseitige Höhenverstellung auch im beladenen Zustand
- Oberkorb: 2 klappbare Tassenablagen, Korbgriff
- MaxiFlex Besteckschublade mit Halter für lange Messer
- Unterkorb: 4 klappbare Tellerhalter, Korbgriff
- Aqua Control - Wasserstopp
- geeignet für den Hocheinbau
- Elektronische Nachfüllanzeige für Salz und Klarspülmittel

AEG

Geschirrspüler

FSB5395XZ

Technische Daten

Energieeffizienzklasse	D
Gewichteter Energieverbrauch in kWh pro 100 Zyklen	85
Anzahl der Maßgedecke im Eco-Programm	14
Wasserverbrauch in Liter im Eco-Programm pro Zyklus	10.5
Dauer in Stunden im Eco-Programm	4:00
Luftschallemissionsklasse	B
Luftschallemission in dB(A) re 1 pW	44
Leistungsaufnahme im Aus-Zustand (W)	0.5
Leistungsaufnahme im Bereitschaftszustand(W)	0.5
Zeitvorwahl (W)	4
XtraDry	Nein
SoftSpikes	Nein
SoftGrips	Nein
TimeBeam / BeamOnFloor	- / 2-farbig
Innenbeleuchtung	nein
PNC	911 536 489
EAN-Nummer	7332543719624
Kabellänge (m)	1.5
Hocheinbaufähig	Ja
AQUA CONTROL	Ja
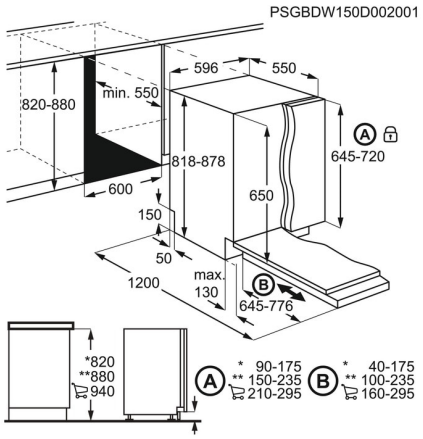
Wasseranschluss	Kalt oder Warm bis 60°C
Blendenfarbe	schwarz
Absicherung (A)	10
Anschlusswert (Watt)	1950
Volt	220-240
Bruttogewicht (kg)	40.22
Nettogewicht (kg)	38.7
Gerätemaße HxBxT (mm)	818x596x550
Einbaumaße H(min-max)xBxT (mm)	820-880x600x550
UVP	1101.00