N 70, Kochfeld mit Dunstabzug (Induktion), 70 cm
T47TD7BN2

NEFF
COOKING PASSION SINCE 1877

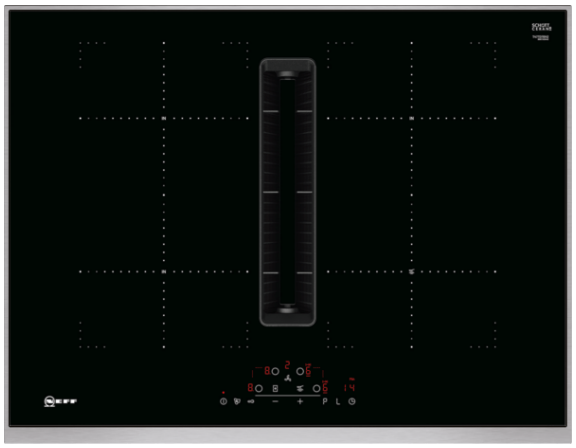

Dieses Induktionskochfeld mit integriertem Kochfeldabzug vereint 2 Geräte in einem und sorgt so für freie Sicht beim Kochen.

- √ TouchControl - ist eine besonders bequeme Steuerung von Kochfeldern. Ein Fingertipp genügt. Ein Timer unterstützt beim Kochen.
- √ Kombi Induktion – Mit der Kombi Induktion lassen sich die Kochzonen per Fingertipp zu einer großen Kochzone zusammenschalten
- √ Geräuschreduzierung - der optimierte Motor sorgt für ein leises Kocherlebnis.
- √ Hohe Abluftleistung - sorgt für freie Sicht beim Kochen dank effizienter Motortechnologie als Abluft- oder Umluftlösung.
- √ Platzsparender Einbau - Mehr Stauraum für Schubladenauszüge durch eine clevere Einbau Lösung vom Abluftkanal im Unterschrank.

B

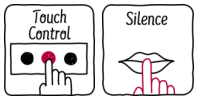

Sonderzubehör

Z811DU0	Akustikfilter
Z821PD0	Basis Set (teil-)geführte Umluft
Z821UD0	Set ungeführte Umluft
Z821VR0	cleanAir Umluftersatzfilter
Z861SB1	90° Flachkanalbogen horizontal
Z861SB2	90° Flachkanalbogen L vertikal
Z861SB3	90° Flachkanalbogen M vertikal
Z861SM1	Flachkanalstück gerade 500mm
Z861SM2	Flachkanalstück gerade 1000mm
Z943SE0	3-er Set best aus 2 Töpfen + 1 Pfanne
Z9914X0	Verbindungsleiste

Ausstattung

Technische Daten

Gerätetyp : Kochstelle Glaskeramik
Bauform : Eingebaut
Energiequelle : Elektro
Nischenmaße (H x B x T) (mm) : 223 x 560-560 x 490-490
Gerätebreite (mm) : 708
Abmessungen des Gerätes (mm) : 223 x 708 x 546
Abmessungen des verpackten Gerätes (mm) : 431 x 950 x 672
Nettogewicht (kg) : 23,755
Bruttogewicht (kg) : 28,6
Restwärmeanzeige : Ohne
Lage der Steuerung : Vorne
Hauptoberflächenmaterial : Glaskeramik
Oberflächenfarbe : Edelstahl, Schwarz
Rahmenfarbe : Edelstahl
Approbationszertifikate : CE, VDE
Länge Anschlusskabel (cm) : 110
Abgedichtete Herdplatte : Nein
Heizungen mit Booster : Alle
Leistung der 2.Kochzone (kW) : 3.6
Max. Gebläseleistung-Abluftbetrieb (m3/h) : 500
Gebläseleistung bei Intensivstufe-Umluftbetrieb : 615.0
Max. Gebläseleistung-Umluftbetrieb (m3/h) : 500
Gebläseleistung bei Intensivstufe-Abluftbetrieb (m^3/h) : 622
Schallleistung (dB(A) re 1 pW) : 69
Geruchsfilter : Nein
Art der Luftführung : Umrüstbar
Delay Shut off modes : 30
Elektroanschlusswert (W) : 7400
Spannung (V) : 220-240/380-415
Frequenz (Hz) : 50-60
Gerätefarbe : Schwarz
Approbationszertifikate : CE, VDE
Länge Anschlusskabel (cm) : 110
Nischenmaße (H x B x T) (mm) : 223 x 560-560 x 490-490
Abmessungen des Gerätes (mm) : 223 x 708 x 546
Abmessungen des verpackten Gerätes (mm) : 431 x 950 x 672
Nettogewicht (kg) : 23,755
Bruttogewicht (kg) : 28,6

4 242004 247012

Ausstattung

Bedienung:

- Touch Control

Flexibilität:

- 2 CombiZone-Kochzonen
- 4 Induktionskochzonen

Ausstattung:

- Bratsensor mit 4 Temperaturstufen
- Powerstufe für Töpfe
- 17 Leistungsstufen
- Digitale Anzeige der Kochstufen
- 2-stufige Restwärmeanzeige je Kochzone
- CountUp Timer
  Kurzzeitwecker
- Topferkennung
  Powermanagement Funktion
  Automatische Sicherheitsabschaltung
  Kindersicherung
  Wischschutzfunktion
- Restart Funktion
- Quick Start Funktion
- Energieverbrauchsanzeige

Design:

- Designrahmen in Edelstahl

Technische Information:

- Einbaumaße: (H/B/T)223 mmx560 mmx490 mm
- Gerätemaße: (B/T)708 mmx546 mm
- 70 cmbreit
- Länge Anschlußkabel:110 cm
- Powermanagement Funktion
- Hauptschalter
- Min. Arbeitsplattenstärke:16 mm
- Anschlußwert7400 W
- Kochzonen:
  1 x380 mmx210 mm,3.6 kWInduction oder 2 x190 mm, 210 mm,2.2 kW(max. power3.7 kW) Induction;
  1 x380 mmx210 mm,3.6 kWInduction oder 2 x190 mm, 210 mm,2.2 kW(max power3.7 kW) Induction
- Anschlusskabel beigelegt in Verpackung

Integriertes Downdraft-Lüftungssystem

- Induktionskochfeld mit vollintegriertem, leistungsstarkem Downdraft-Abzugsmodul.
- Wahlweise für Abluft- oder Umluftbetrieb. Zwingend notwendige Installationszubehöre:
- Z811DU0 für den Abluftbetrieb
- Z821PD0 für den voll- oder teilgeführten Umluftbetrieb mit cleanAir Umluftfiltern Z821UD0 für den ungeführten Umluftbetrieb mit cleanAir Umluftfiltern
- 9 elektronisch gesteuerte Leistungsstufen und 2 Boost-/ Intensivsstufen (mit automatischer Rückstellung) durch dieTouch ControlSteuerung Gebläsenachlauf 30 Minuten
- Automatisches Einschalten des Lüftungssystem bei Nutzung einer Kochzone
- Automatische verzögerte Abschaltung nach dem Kochen, um Restgerüche nach dem Kochen zu beseitigen (in spezifischer ultra-

Ausstattung

geräuscharmer Ventilatorstufe, 12min (Abluft), 30min (Umluft), manuell abschaltbar)

- Vollständig manuelle Steuerung überTouch Controlmöglich
- Gebläsetechnologie mit hocheffizientem, geräuscharmen, bürstenlosen Gleichstrommotor (BLDC). Strömungstechnisch optimierte Luftführung im Innenraum
- Einfaches Entnehmen und Reinigen der Fettfilter- und Überlaufschutzeinheit:
- Bequeme Ein-Hand-Entnahme der Einheit über einen schwebende Glaskeramik-Griff
- Großflächige, 12-lagige Edelstahl-Fettfilter für hohe Fettfiltrationseffizienz (94 %)
- Alle Teile sind einfach zu reinigen, spülmaschinengeeignet und hitzeresistent
- Kondensat- und Überlaufschutzbehälter, ca. 200 ml Aufnahmekapazität
- - Kondensat- und Überlaufschutzbehälter, ca. 200 ml Aufnahmekapazität
- Sicherheitsüberlauftank (spülmaschinengeeignet) mit zusätzlichen 700ml Aufnahmekapazität. Einfach zugänglich und von unten abnehmbar.
- Insgesamt eine Aufnahmekapazität von 900ml (200ml + 700ml)
- - Wasserdichtes Lüftungssystem
- Dunstabzug Leistung:
- Abluftleistung (nach EN 61591): min. Normalstufe154 m3/h, max. Normalstufe500 m3/h, max. Boost-/Intensivstufe622 m3/h
- Umlufleistung (nach EN 61591): min. Normalstufe150 m3/h, max. Normalstufe500 m3/h, max. Boost-/Intensivstufe615 m3/h
- Geräuschwerte bei Abluftbetrieb: min. Normalstufe42 dB re 1 pW, max. Normalstufe69 dB re 1 pW, max. Boost-/Intensivstufe74 dB re 1 pW
- Geräuschwerte bei Umluftbetrieb: min. Normalstufe41 dB re 1 pW, max. Normalstufe68 dB re 1 pW, max. Boost-/Intensivstufe72 dB re 1 pW
- Fettfilter-Effizienz:94 %.
- Alle Leistungsdaten sind vorläufig, basieren auf den letzten Testrergebnissen mit Prototypen und werden aktualisiert sobald endgültige Daten vorliegen.
- Durchschnittlicher Energieverbrauch: 61,6kWh/Jahr
- Energie-Effizienzklasse:B(bei einer Skala der Energie-Effizienzklassen von A+++ bis D)
- Lüftereffizienzklasse:A
- - Durchschnittlicher Energieverbrauch:57.
- Fettfilter-Effizienzklasse:B
- Geräusch min./max. Normalstufe:42 dB &69 dB
- Bei Umluftbetrieb 2 x 2 direkt integrierte, leistungsstarke cleanAir Umluftfilter
- Optimierte Geruchsreduktionsfähigkeiten bei Kochapplikationen mit komplexen Geruchsmolekülketten (z.B. Fischgerüche)
- Große Filteroberfläche mit hoher Geruchsreduktionsrate
- Filterstandzeit von 360h bei intensivem Kochen (nicht regenerierbar)
- Sehr geringes Geräusch mit optimierter Psychoakustik
- Einfache Zugänglichkeit und einfache Entnahme von oben durch den Lufteinlass

Planungs- und Installationshinweise

- Wahlweise geeignet für Abluft- oder Umluftbetrieb (incl. differenzierter Softwaremodi). Zwingend notwendige Installationszubehöre benötigt:
- Z811DU0 für Abluft
- Für den voll- oder ungeführten Umluftbetrieb wird ein cleanAir-Umluftmodul (Sonderzubehör Z821PD0) benötigt Für den ungeführten Umluftbetrieb wird ein cleanAir-Umluftmodul (Sonderzubehör Z821UD0) benötigt
- Planungshinweise
- Die Planung ist möglich als Wand- und Inselplanung
- Das Produkt erfüllt die Bestimmungen des Nadelflammtests (nach IEC 60335-1), der V2 Entflammbarkeitsklasse (nach UL94) und der B1 Baustoffklasse für schwer entflammbare Materalien (nach DIN 4102-1). Zubehör Z821UD0 für den ungeführten Umluftbetrieb erfüllt diese Bestimmungen ebenfalls
- Die maximale Eintauchtiefe beträgt 223mm unter Glas für aufsatzmontierte Geräte und 227mm für Geräte, die für den flächenbündigen Einbau geeignet sind.
- Das Gerät muss von unten frei zugänglich bleiben
- Es ist kein Zwischenboden unter dem Gerät notwendig. Die Schubladen müssen entnehmbar sein. Die Rückwand kann gelassen werden - es wir lediglich ein Ausschnitt für den Luftaustritt (Position und Größe können den Installationsanweisungen entnommen werden) benötigt.
- Das "Plug 'n Play" Starter Set Z821UD0 (ungeführten Umluftbetrieb) benötigt eine vertikale Rückströmöffnung von min. 25mm hinter der Möbelrückwand - Empfehlung: 50mm
- Die minimale Arbeitsplattenstärke beträgt 16mm für aufsatzmontierte und flächenbündig montierte Geräte mit dem Standar Installationssystem. Auch eine Installation in dünnere Arbeitsplatten ist mit dem Ersatzteil möglich: Inhaltsbereich 626792
- Das Gesamtgerätegewicht beträgt 26kg. Die Tragfähigkeit und Stabilität insbesondere bei dünnen Arbeitsplatten ist durch geeignete Unterkonstruktionen sicherzustellen. Hierbei sind das Gerätegewicht (mitsamt entsprechender Beschwerungen wie z.B. befüllter Töpfe) und die Spezifikationen des Arbeitsplattenherstellers zur strukturellen Integrität zu beachten
- Das "Plug 'n Play" Starter Set Z821UD0 (ungeführten Umluftbetrieb) ermöglicht einfache und schnelle Installationen in Arbeitsplattentiefen ≥60cm. Für Installationen mit Abluftkonfiguration (Z811DU0) und in voll- oder teilgeführter Umluftkonfiguration (Z821PD0) - ist eine Arbeitsplattentiefe von ≥70cm erforderlich
- Für alle teil- und ungeführten Umluftplanungen, wird eine Luftrückstromöffnung von ≥400cm² im Sockelbereich benötigt. Die Öffnung kann über Auslassgitter, Lamellengitter

Ausstattung

oder leicht gekürzte Sockel, abhängig vom Sortiment des Küchenmöbelhersteller, realisiert werden.

- Der Luftauslass auf der Geräterückseite kann direkt mit einem Flachkanalelement (NW 150) kombiniert werden
- Verrohrungen bis zu 8m mit drei 90° Bögen möglich
- Bei Installation einer Luftführung im Abluftbetrieb und einer kamingebundenen Feuerstelle, muss die Stromzuführung mit einer geeigneten Sicherheitsausschaltung versehen werden.
- Im Abluftbetrieb sollte eine Rückstauklappe mit einem maximalen Öffnungsdruck von 65Pa installiert werden.

COOKING PASSION SINCE 1877

Maßzeichnungen

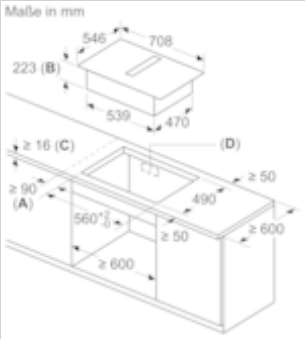

A: Mindestabstand vom Muldenausschnitt bis zur Wand
B: Eintauchtiefe
C: Die Arbeitsplatte, in die das Kochfeld eingebaut wird, muss Lasten von ca. 60 kg standhalten, falls erforderlich mithilfe geeigneter Unterkonstruktionen.
D: In der Rückwand muss ein Ausschnitt für die Leitungen vorgesehen werden.

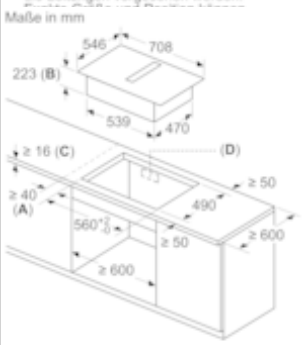

A: Mindestabstand vom Muldenausschnitt bis zur Wand
B: Eintauchtiefe
C: Die Arbeitsplatte, in die das Kochfeld eingebaut wird, muss Lasten von ca. 60 kg standhalten, falls erforderlich mithilfe geeigneter Unterkonstruktionen.
D: In der Rückwand muss ein Ausschnitt für die Leitungen vorgesehen werden.

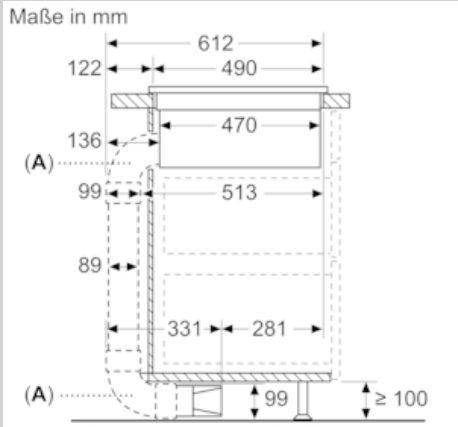

A: Mit „L"-Bogenverbindern (90°)

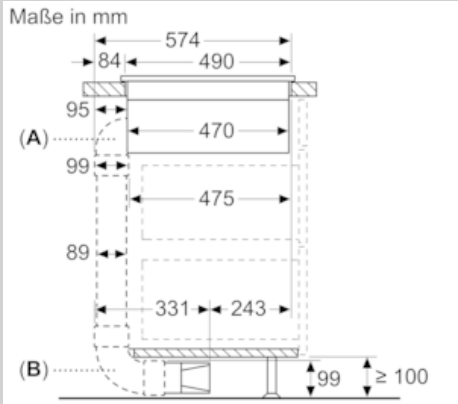

A: Mit „M"-Bogenverbinder (90°)
B: Mit „L"-Bogenverbinder (90°)

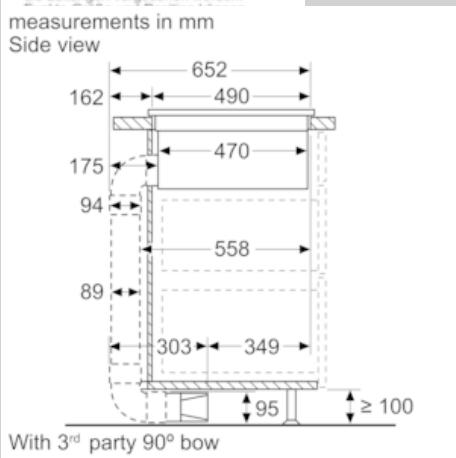

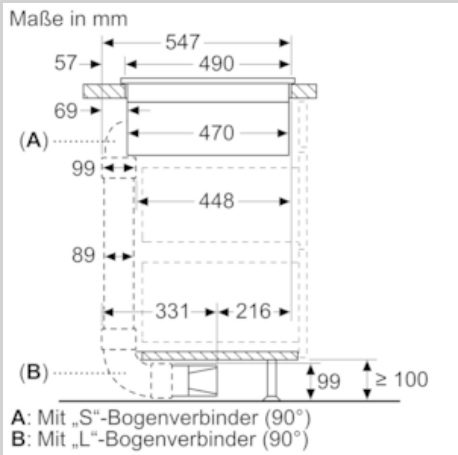

A: Mit „S"-Bogenverbinder (90°)
B: Mit „L"-Bogenverbinder (90°)

COOKING PASSION SINCE 1877

Maßzeichnungen

Maße in mm
Vorderansicht - Möbelausschnitt
für Umluft ohne Kanal

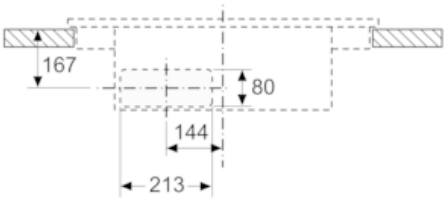

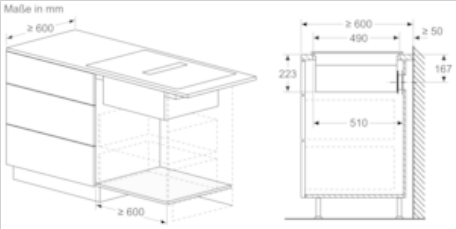

Maße in mm
Vorderansicht

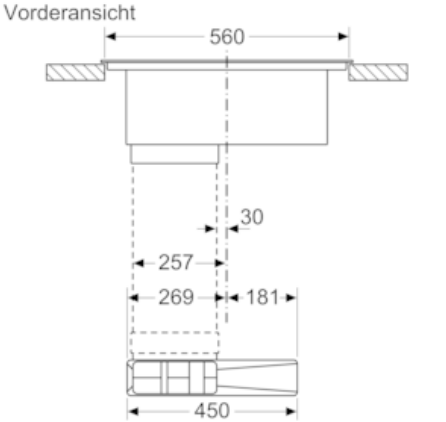

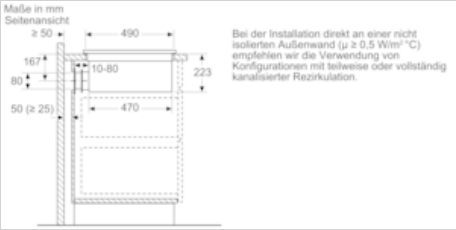

Maße in mm
Vorderansicht

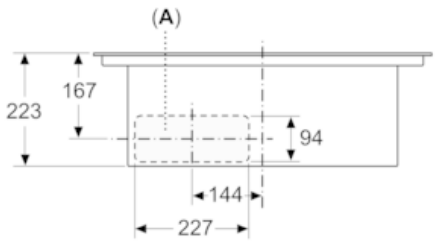

A: Direkt an der Rückseite angeschlossen