DBHF 63 LB X

Dunstabzugshaube (Wand/60cm)

Bauknecht
Für mich und mein Zuhause

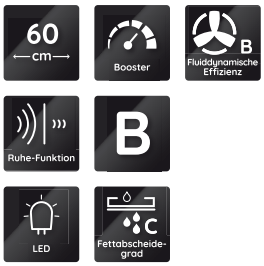

TOP 4

- Wandesse aus hochwertigem Edelstahl mit Abdeckschirm aus Sicherheitsglas zur Montage direkt an die Wand
- Für Abluft- und Umluftbetrieb geeignet
- 1 leistungsstarker Lüftermotor mit Doppelabsaugung, 4 Leistungsstufen inkl. Intensiv-Stufe
- Ruhe-Funktion

EDELSTAHL

DBHF 63 LB X
EAN 40 11577 85164 9

BAUART

- Wandesse aus hochwertigem Edelstahl mit Abdeckschirm aus Sicherheitsglas zur Montage direkt an die Wand
- Edelstahl-Kamin
- Für Abluft- und Umluftbetrieb geeignet

AUSSTATTUNG

- **Ruhe-Funktion**
- Steuerung über Leichtdrucktasten
- Kochstellenbeleuchtung LED, 2x2,5 Watt
- 1 leistungsstarker Lüftermotor mit Doppelabsaugung, 4 Leistungsstufen inkl. Intensiv-Stufe
- Filtersättigungsanzeige mittels LED

ZUBEHÖR

- Montage- und Befestigungsmaterial, inkl. Schacht
- 1 Aluminium-Fettfilter, auswaschbar
- Rückstauklappe für Abluftbetrieb

ALS SONDERZUBEHÖR LIEFERBAR

- Aktivkohlefilter für den Umluftbetrieb AMC 027

VERBRAUCHSWERTE

- Jahresenergieverbrauch: 69,7 kWh
- Energieeffizienzklasse B[1]

TECHNISCHE DATEN

- Gebläseleistung im Abluftbetrieb: **max. Normalstufe 432 m³/h, Intensivstufe 713 m³/h**
- Betriebsgeräusch im Abluftbetrieb: min. 35 – max. 72 dB/A
- Außenmaße (HxBxT): 1130x598x449 mm
- Gesamte Gerätehöhe verstellbar von 690 bis 1130 mm
- Abluftstutzen Ø 150 mm
- **Mindestabstand zum Elektrokochfeld 500 mm**
- **Mindestabstand zum Gaskochfeld 650 mm**

WPRO-ZUBEHÖR (OPTIONAL)

- ACTIV'O Fettlöser für Backofen und Grill ODS414/2, EAN 8015250640731
- terrabianca Putzstein UNC502, EAN 8015250613858
- ACTIV'inox Edelstahlreiniger IXC125, EAN 8015250475951

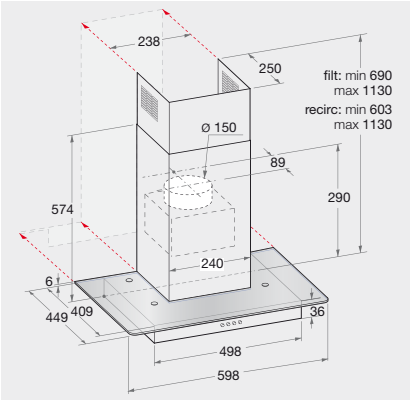

[1] Energieeffizienzklassen-Spektrum von A+++ bis D

Technische Daten entnehmen Sie bitte dem EU-Datenblatt, oder fordern Sie diese unter www.bauknecht-eu-daten.net an · Liefermöglichkeiten, Änderungen und Irrtümer vorbehalten
Nutzung/Veröffentlichung von Bildern/Texten, auch in anderen Medien, ganz oder teilweise, nur mit Genehmigung des Herausgebers · Stand 25.01.2020